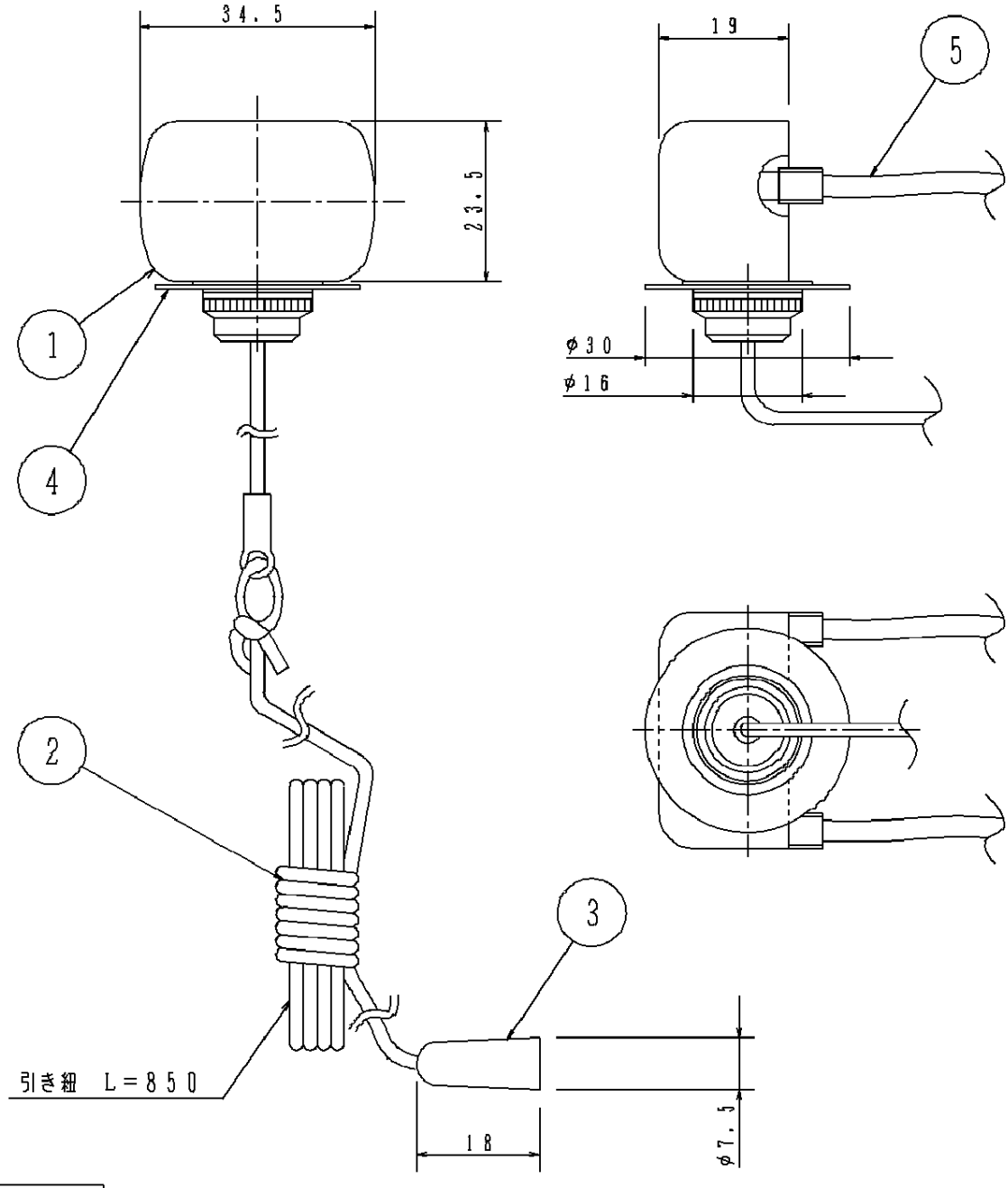

適合取付穴：φ26穴

⚠ 安全に関するご注意

●蛍光灯器具専用キャノピースイッチです。
定格容量（3A，300V，AC）以内でご使用ください。
火災の原因となります。

ホワイト　マンセルNo.N9.5
グレー　マンセルNo.N5.9

適合ランプ		5	接続線	H-HVFF	0.75mm² 730mm	品番
W・数		4	座金	TM材（t0.6）（塗装亜鉛鋼板）	ホワイト	FK41050WP
器具重量		3	ツマミ	ポリプロピレン	ホワイト	
特記事項		2	引紐	テトロン糸	ホワイト	道浦
		1	カバー	ポリプロピレン	グレー	
		部番	部品名	材質・素材厚	備考	パナソニック株式会社

単位：mm　第三角法（JIS A-4）

FK41050WP-K1